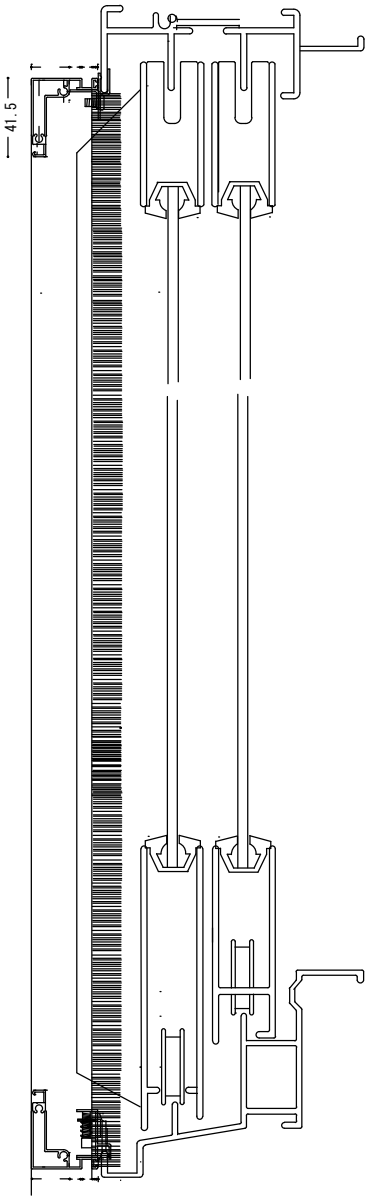

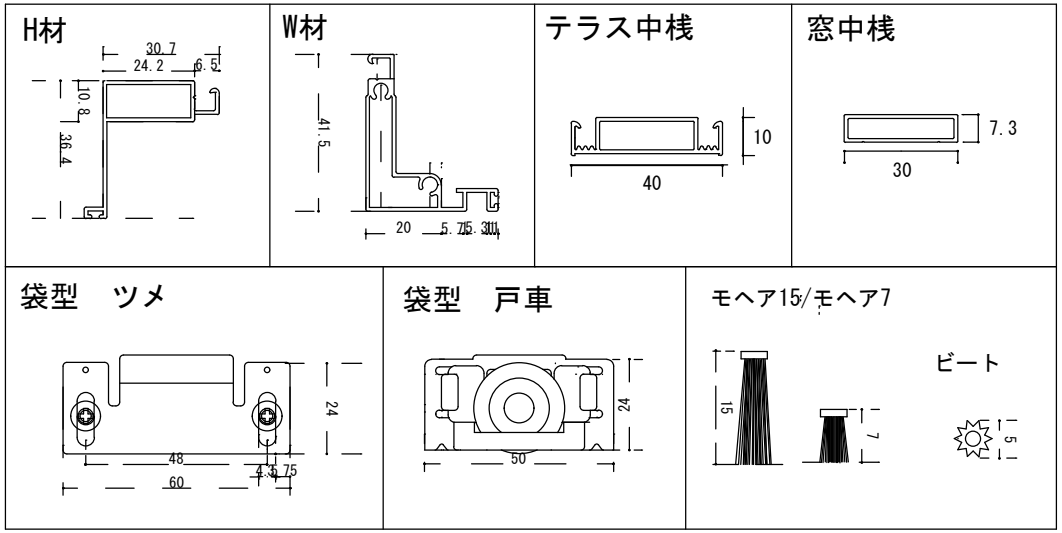

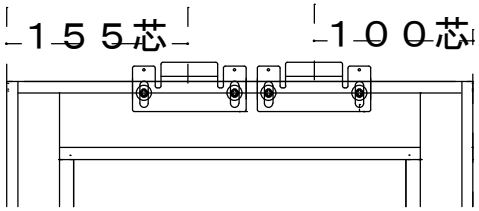

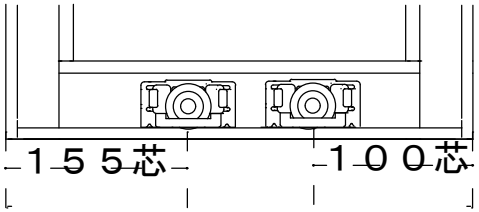

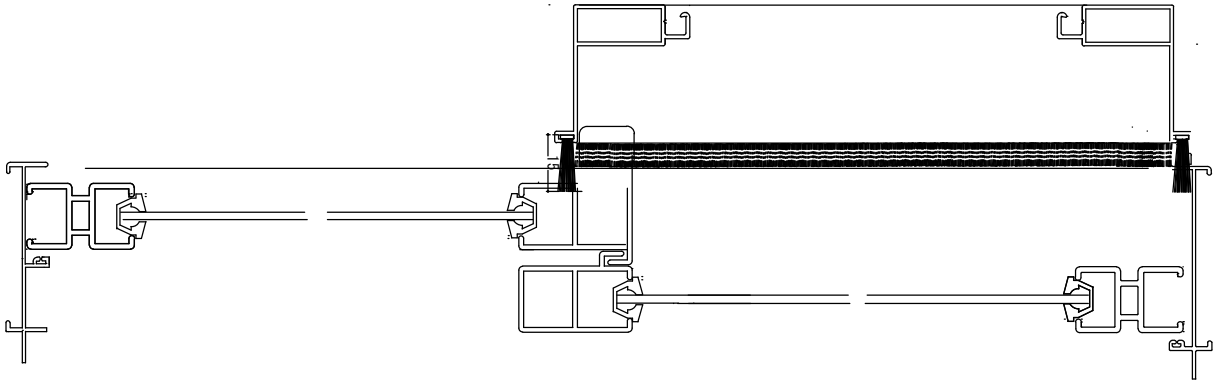

袋型可動網戸			
		共栄ネット販売株式会社	